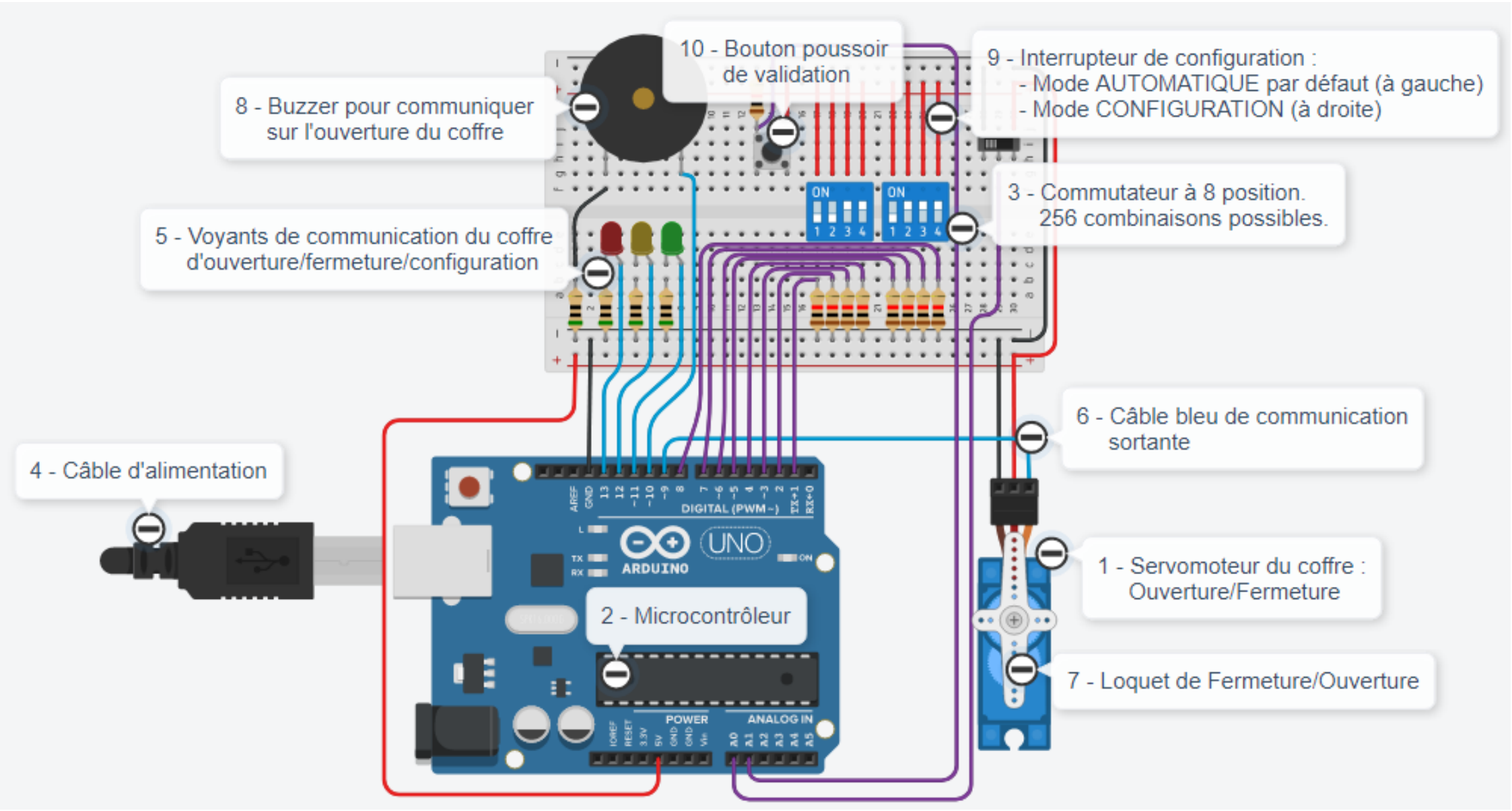
10 - Bouton poussoir de validation
9 - Interrupteur de configuration :
- Mode AUTOMATIQUE par défaut (à gauche)
- Mode CONFIGURATION (à droite)
8 - Buzzer pour communiquer sur l'ouverture du coffre
3 - Commutateur à 8 position. 256 combinaisons possibles.
5 - Voyants de communication du coffre d'ouverture/fermeture/configuration
6 - Câble bleu de communication sortante
4 - Câble d'alimentation
1 - Servomoteur du coffre : Ouverture/Fermeture
2 - Microcontrôleur
7 - Loquet de Fermeture/Ouverture
ON
DIGITAL (PWM~)
UNO
ARDUINO
POWER
ANALOG IN
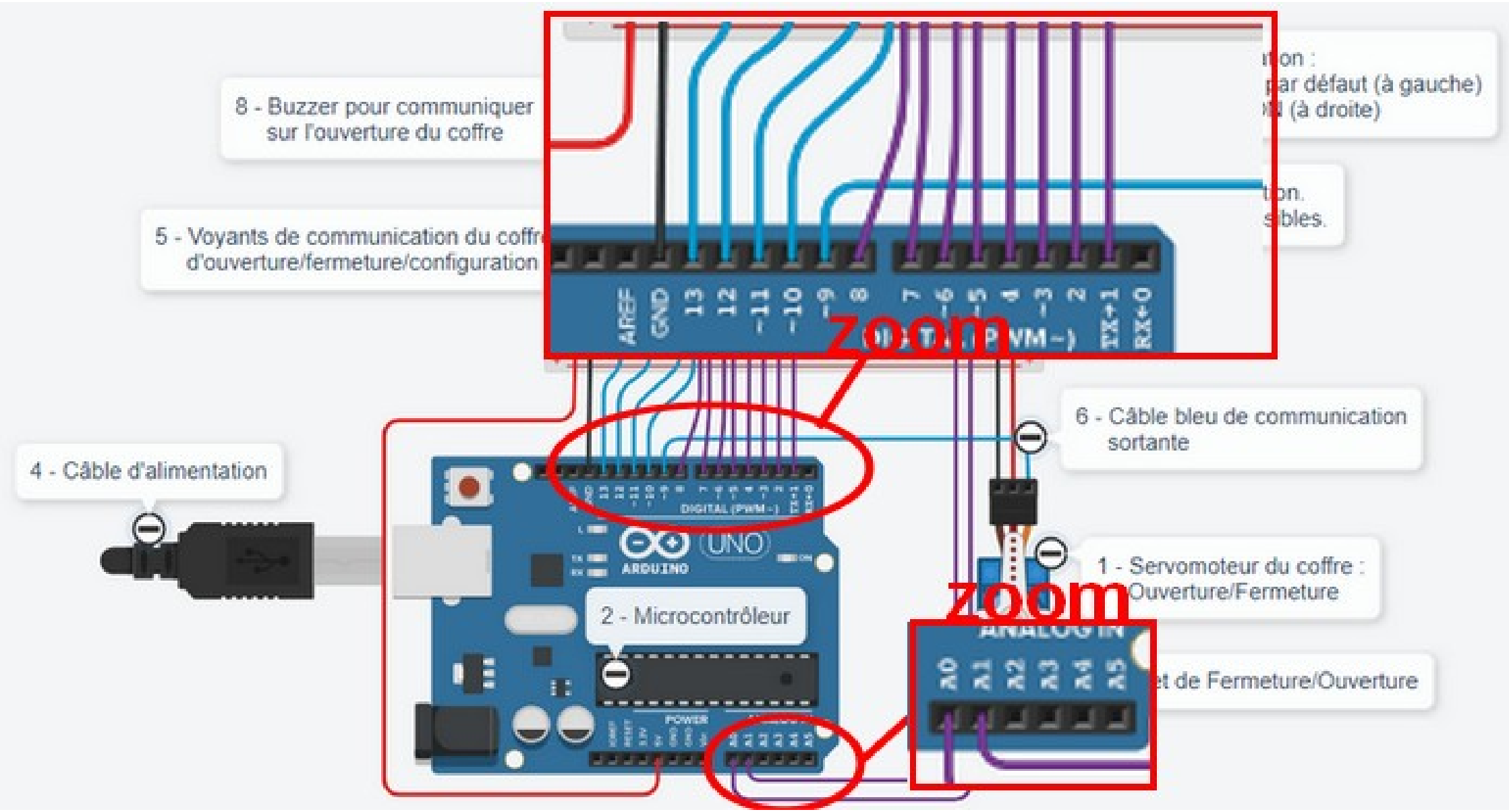
Zoom sur les entrées numériques et analogiques